The Team Losi Racing® 8IGHT-X/E 2.0 Combo Race Kit: 1/8 4WD Nit/El Buggy



TEAM LOSI RACING

HORIZON HOBBY

NIEMALS MIT DEM ZWEITEN PLATZ ABFINDEN

NEVER SETTLE FOR SECOND PLACE

Der ursprüngliche 8IGHT-X leitete eine neue Ära der TLR® Buggys im Maßstab 1:8 ein. Das Team Losi Racing® 8IGHT-X/E 2.0 Race Kit nimmt alles, was es gelernt hat, und wendet es auf diese neue Plattform an, um dies zum bisher schnellsten und am einfachsten zu fahrenden TLR 1/8-Buggy zu machen.

The original 8IGHT-X ushered in a new era of TLR® 1/8 scale buggies. The Team Losi Racing® 8IGHT-X/E 2.0 Race Kit takes everything we've learned and applied it to this new platform to make this the fastest and easiest to drive TLR 1/8 buggy yet.





Mit dem 8IGHT-X/E 2.0 erreichen Fahrer das nächste Level an Leistung, Fahrbarkeit und Geschwindigkeit. Dieses Team Losi Racing Race Kit hat alles geupdated, was den Stammplatz auf dem Podium sichergestellt hat, einschließlich des Antriebsstrangs, der Aufhängungsgeometrie und des Chassis-Layouts. Der 8IGHT-X/E 2.0 kann härter und schneller gefahren werden und ist out-of-the-box ein fantastisches Fahrzeug für Fahrer jeder Erfahrungsstufe. Es enthält alle gewünschten Werksteam-Optionsteile und verwendet gängige metrische Hardware. Außerdem enthält es die Teile, die benötigt werden, um das Fahrzeug entweder als Nitro oder Elektro in einem One-Box-Kauf zu bauen. Das Team Losi Racing strebt immer nach Perfektion und das 8IGHT-X/E 2.0 Race Kit ist das Fahrzeug, das es zukünftig zu schlagen gilt.

With the 8IGHT-X/E 2.0, drivers achieve the next level of performance, drivability, and speed. This Team Losi Racing Race Kit has updated everything that made it a regular on the podium including the drivetrain, suspension geometry, and chassis layout. The 8IGHT-X/E 2.0 can be driven harder and with more pace and is a fantastic vehicle right out of the box for all levels of consumers. It includes all the desired factory team option parts and uses common metric hardware for worldwide appeal. Plus, it includes the parts needed to build the vehicle either as Nitro or Electric in a one-box purchase. Team Losi Racing is always pursuing excellence, the 8IGHT-X/E 2.0 Race Kit is the one to beat with features and performance destined for podium greatness.

TEAM LOSI RACING



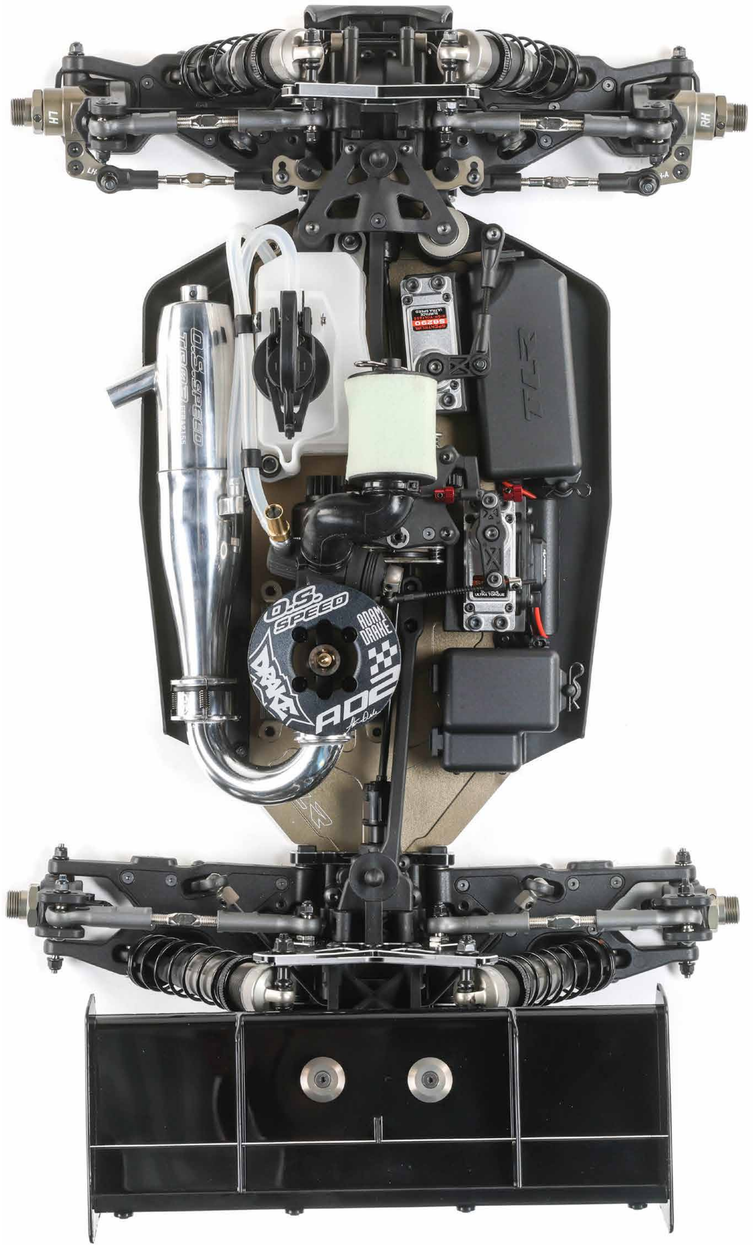

HINTERE VERSTELLBARE NABEN / REAR ADJUSTABLE HUBS

Die Hinterradnaben des 8IGHT-X/E 2.0 haben eine aktualisierte Pin Position und sind jetzt in weiteren Stufen höhenverstellbar, um eine Feinabstimmung und maximalen Grip auf der Hinterachse zu erzielen.

The rear hubs on the 8IGHT-X/E 2.0 have an updated pin location as well as are now height adjustable in more increments for fine-tuning and maximum rear grip.

SQUARE INSERT PILLS UND SCHMALERE REAR PIVOTS / SQUARE INSERT PILLS AND NARROWER REAR PIVOTS

Alle Pivot Aufnahmen wurden aktualisiert, um quadratische Insert Pills zu verwenden, um mehr Einstellbarkeit zu bieten. Die hinteren Pivots sind jetzt verengt, um das Wanken des Autos von vorne nach hinten zu verbessern und in allen Situationen mehr Heckgrip und eine bessere Balance von vorne nach hinten zu bieten.

All pivot mounts have been updated to use square pills to offer more tunability. The rear pivots are now narrowed to improve the front to rear roll of the car and provide more rear grip in all situations and better-balanced front to rear.

7075 3 MM ALUMINIUM CHASSIS

Das Chassis ist beim 8IGHT-X/E 2.0 neu und besteht aus 3mm dickem 7075 Aluminium und hart eloxiert für bestmöglichen Verschleiß. Das Chassis ist auch weiter ausgefräst, um mehr Flexibilität zu haben und ist das bisher leichteste 1/8-Chassis.

The chassis is new to the 8IGHT-X/E 2.0 and is made from 7075 3mm thick aluminum and hard anodized for the best wear possible. The chassis is also milled out deeper to allow for more flex and the lightest 1/8 chassis to date.

CENTER-DIFF-SETUP

The center diff mount is a new molded composite piece offering more rigidity and the new integrated mount for the throttle servo is lighter. The E buggy side will be handled using an updated center diff setup from the 8XT.

Die mittlere Diff-Halterung ist ein neues geformtes Verbundstück, das mehr Steifigkeit bietet, und die neue integrierte Halterung für das Gasservo ist leichter. Als E-Buggy wird mit einem aktualisierten Center-Diff-Setup vom 8XT gearbeitet.

BREMSEINSTELLUNG / BRAKE SETUP

Die Brake Cams wurden aktualisiert und die Bremsen sind jetzt freier und bieten eine bessere und gleichmäßigere Bremskraft und ein gleichmäßigeres Bremsgefühl.

The brake cams have been updated and the brakes are now freer and provide better and more consistent braking force and feel.

DÄMPFERBRÜCKE VORNE UND HINTEN / FRONT AND REAR SHOCK TOWER

Der hintere Shock Tower funktioniert mit dem neuen hinteren Getriebe und den Pivots. Der vordere Shock Tower ist kürzer, um die Rollneigung des vorderen Chassis zu verringern und den Schwerpunkt zu senken. Beide wurden Leichter und bekamen neue Camber-Link-Montagepositionen sowie Stoßdämpfer-Montagepositionen, um die Abstimmbarkeit und Haltbarkeit zu optimieren.

The rear shock tower works with the new rear gearbox and pivots. The front shock tower is shorter to decrease the front chassis roll as well as lower the CG. Both have been lightened, new camber link mounting positions, as well as shock mounting positions to provide the tunability and durability racers, are looking for.

KAROSSERIE IM CAB-FORWARD-STIL / CAB-FORWARD STYLE BODY

Ein Cab-Forward-Design trägt zum allgemeinen Abtrieb bei, was die Lenkung und die allgemeine Stabilität verbessert. Die Karosserie wird für eine einfache Montage vorausgeschnitten geliefert.

A cab-forward design helps with overall downforce, which improves steering and overall stability. The body comes precut for ease of mounting.

VORBEREITET FÜR NITRO UND ELEKTRO / NITRO AND ELECTRIC READY

Alle Teile, die für den Betrieb mit Nitro oder Elektro benötigt werden, sind in einer Box enthalten.

All of the parts needed to run either nitro or electric are included in one box.

FRONT SPINDLES

Die 8IGHT-X/E 2.0 Spindles wurden aktualisiert, um 3-mm-Schrauben für den Lenkarm zu verwenden, um die Zuverlässigkeit zu erhöhen.

The 8IGHT-X/E 2.0 spindles have been updated to use 3mm screws for the steering arm for increased reliability.

RADSECHSKANT AUS ALUMINIUM / ALUMINUM WHEEL HEXES

Die Radsechskant des 8IGHT-X/E 2.0 wurden für die Verwendung mit dieser aktualisierten Plattform optimiert. Sie bestehen aus harteloxiertem Aluminium für Langlebigkeit und Gewichtsersparnis.

The wheel hexes in the 8IGHT-X/E 2.0 have been optimized for use with this updated platform. They are hard-anodized aluminum for durability and weight savings.





ELEKTRONIKFACH / RADIO TRAY

Das Lenkservo wurde nach innen und nach vorne versetzt, um dem Auto eine bessere Balance zu verleihen. Für die E-Version hat die aktualisierte Lenkservohalterung eine integrierte ESC-Halterung, um den ESC im Auto nach vorne zu verlagern.

The steering servo has been moved in and forward to provide a better balance to the car. For the E version, the updated steering servo mount has an integrated ESC mount to get the ESC forward in the car.

LENKGETRIEBE / STEERING RACK

Das Lenkservo wurde nach innen und nach vorne versetzt, um dem Auto eine bessere Balance zu verleihen. Für die E-Version hat die aktualisierte Lenkservohalterung eine integrierte ESC-Halterung, um den ESC im Auto nach vorne zu verlagern.

The steering rack allows more Ackerman adjustments and an improved servo saver to eliminate bellcrank bind during high loads. Also, the rear mounting points moved in and back allowing the drag link to sway back for a more linear steering feel.

KOMPLETT METRISCHE HARDWARE / ALL METRIC HARDWARE

Die Verwendung metrischer Hardware macht es einfach, Ersatzschrauben, Muttern und Unterlegscheiben zu finden, und hilft, die Anzahl der in der Werkzeugkiste benötigten Werkzeuge zu begrenzen.

Using all metric hardware make it easy to find replacement screws, nuts and washers, and helps to limit the number to tools required in the toolbox.

FLÜGELHALTERUNG / WING MOUNT

Der 8IGHT-X/E 2.0 verwendet die Flügelhalterung des 8IGHT-X Truggy, die verschiedene Höhen und Positionen für ultimative Traktionskontrolle bietet.

8IGHT-X/E 2.0 uses the wing mount from the 8IGHT-X Truggy that offers different heights and positions for ultimate traction control.

OPTIMIERTE STOSSDÄMPFER / OPTIMIZED SHOCKS

Die 8IGHT-X-Stoßdämpfer sind optimiert und leichter, um den Schwerpunkt zu senken und das Gewicht des Autos zu senken, und enthalten 3,5-mm-Stoßdämpferwellen. Die Stoßdämpferkolben wurden geändert, um mehr Blow-by zu ermöglichen, um die Handhabung von Unebenheiten zu unterstützen.

The 8IGHT-X shocks are optimized and lightened to decrease the center of gravity and lower the weight of the car and will include 3.5mm shock shafts. The shock pistons have been altered to allow more blow-by to aid in bump handling.

INSERT/TRUSS AUFHÄNGUNGSARME / INSERT/TRUSS SUSPENSION ARMS

Lange vordere und hintere Arme sorgen für hervorragendes Handling und Stabilität bei Unebenheiten. Die Arme sind stärker, da sie im Truss-Stil gehalten sind und obere Versteifungsplatten verwenden, um den Flex für volle Tuning-Fähigkeiten anzupassen. Im Bereich der inneren Hinge Pins werden Buchsen verwendet, um jederzeit eine sorgenfreie, reibungslose Funktion zu gewährleisten.

Long front and rear arms provide great bump handling and stability. The arms are stronger using a truss-style base as well as upper stiffener plates to adjust flex for full tuning abilities. Bushings are used for the inner hinge pin area to provide a worry-free, smooth function at all times.

GETRIEBE-DIFFERENTIAL / GEAR DIFFERENTIAL

Alle drei Getriebedifferentiale umfassen jetzt V2 HD-Diff-Gehäuse mit Composite Pin Holdern, V2-O-Ringen, leichteren Sun Gears und hintere Ausgangswellen mit hoher Traktion. Das sorgt für mehr Grip und ein gleichmäßiges Gefühl während des gesamten Laufs sowie für eine schnellere Beschleunigung und längere Laufzeiten.

All three gear differentials now include V2 HD diff cases with composite pin holders, V2 O rings, lightened sun gears, and rear high traction outdrives. Which provides more grip and a consistent feel throughout the entire run along with quicker acceleration and longer run times.

GRÖSSERES RITZELLAGER / LARGER PINION BEARING

Die Ritzellagergröße im vorderen und hinteren Getriebe wurde für zusätzliche Haltbarkeit auf ein 5x13x4-Lager auf der Innenseite der Ritzel erhöht.

The pinion bearing size inside the front and rear gearboxes have been increased to a 5x13x4 bearing on the inside of the pinions for added durability.

EINSTELLBARE CASTER BLOCKS / ADJUSTABLE CASTER BLOCKS

Im Lieferumfang sind 17,5-Grad Caster Blocks enthalten, mit denen die Höhe der Spindles für Stabilität bei hohen Geschwindigkeiten nach oben und unten eingestellt werden kann.

17.5 deg caster blocks are included that allow the height of the spindle to be adjusted up and down for high-speed stability.

STABILISATORSYSTEM / SWAY BAR SYSTEM

Das Stabilisatorsystem verfügt über Manschetten, die das Spiel von Seite zu Seite eliminieren, um ein ausgewogener Straßenlage zu bieten.

The sway bar system has collars that eliminate side to side play to provide a more consistent suspension package.

CHASSIS SIDE GUARDS

Die Side Guards wurden aktualisiert, um mehr Platz zu schaffen, und um 3 mm nach hinten verschoben, um eine Reifenvergrößerung zu ermöglichen. Beim E-Buggy befindet sich jetzt das Akkufach in den Side Guards eingeformt, um einen niedrigeren Schwerpunkt und ein geringeres Gewicht zu erzielen.

The chassis side guards have been updated to allow for more room as well as moved back 3mm to provide for tire expansion. The E-Buggy side now has the battery tray molded into the side guard for a lower center of gravity and lighter weight.

BESSERER DIFF-ZUGANG / BETTER DIFF ACCESS

Das vordere und hintere Differentialgehäuse wurden geändert, um einen leichteren Zugang zu den Differentialen zu ermöglichen, ohne die Bulkheads vom Fahrzeug zu entfernen. Das hintere Differentialgehäuse wurde aktualisiert, um die neuen C- und D-Pivot Blocks zu ermöglichen.

The front and rear diff case have been altered to allow easier access to the differentials without removing the bulkheads from the vehicle. The rear diff case has been updated to allow for the new C and D pivot blocks.











FEATURES

- Einstellbare Rear Hubs
- Square Insert Pills und schmalere Rear Pivots
- 7075 3 mm Aluminiumgehäuse
- Center Diff Setup bietet mehr Steifigkeit und ist leichter
- Das Bremsen-Setup bietet eine gleichmäßigere Kraft und ein gleichmäßigeres Gefühl
- Abstimmbare vordere und hintere Stoßdämpferbrücke
- Karosserie im Forward-Cab-Stil
- Vorbereitet für Nitro und Elektro
- Aktualisierte vordere Spindles
- Front- und Rear Universals für sanftere Kurven
- Radsechskant aus Aluminium
- Elektronikfach für bessere Balance aktualisiert
- Einstellbare Lenkstange
- Einstellbare Flügelhalterung
- Optimierte Stoßdämpfer
- Stärkere Insert/Truss Suspension Arms
- Aktualisiertes Differential Getriebe
- Aktualisierte Aufhängungsgeometrie
- Größeres Ritzellager
- Einstellbare Caster Blocks
- Stabilisatorsystem für gleichmäßigere Federung
- Aktualisierte Chassis-Side-Guards für mehr Schutz
- Bleeder-Stoßdämpferkappen
- Besserer Diff-Zugang

- Rear Adjustable Hubs
- Square Insert Pills and Narrower Rear Pivots
- 7075 3mm Aluminum Chassis
- Center Diff Setup offering more rigidity and is lighter
- Brake Setup provide more consistent force and feel
- Tunable Front and Rear Shock Tower
- Cab Forward Style Body
- Nitro and Electric Ready
- Updated Front Spindles
- Front and Rear Universals for smoother turns
- Aluminum Wheel Hexes
- Radio Tray updated for better balance
- Adjustable Steering Rack
- Adjustable Wing Mount
- Optimized Shocks
- Stronger Insert/Truss Suspension Arms
- Updated Gear Differential
- Updated Suspension Geometry
- Larger Pinion Bearing
- Adjustable Caster Blocks
- Sway Bar System for consistent suspension
- Updated Chassis Side Guards for more protection
- Bleeder Shock Caps
- Better Diff Access

TECHNISCHE DATEN / SPECIFICATIONS

Ausführung:	Bausatz	Completion Level:	Kit
Maßstab:	1/8	Scale:	1/8
Länge:	479,8 mm	Length:	18.9 in (479.8mm)
Breite:	308 mm	Width:	12.1 in (308mm)
Höhe:	169,9 mm	Height:	6.69 in (169.9mm)
Bodenfreiheit:	27 mm	Ground Clearance:	1.1 in (27mm)
Radstand:	322,7 mm - 330 mm	Wheelbase:	12.7 in - 13 in (322.7mm-330mm)
Spur:	308 mm	Track:	12.1 in (308mm)
Vordere Spur:	308 mm	Front Track:	12.1 in (308mm)
Hintere Spur:	306 mm	Rear Track:	12.0 in (306mm)
Chassis:	3 mm, 7075 T-6 Aluminium, harteloxiert	Chassis:	3mm, 7075 T-6 Aluminum, Hard Anodized
Federung:	Unabhängig	Suspension:	Independent
Stoßdämpfertyp:	ölgefüllt, Aluminium	Shock Type:	Aluminum Oil Filled
Antriebsstrang:	4WD	Drivetrain:	4WD
Differential:	Abgedichtetes, viskos gefülltes Zahnraddifferential	Differential:	Sealed viscous filled gear differential
Felgentyp:	Teller	Wheel Type:	Dish
Felgendurchmesser:	3,3 Zoll (83,5 mm)	Wheel Diameter:	3.3“ (83.5mm)
Felgenbreite:	1,7“ (42mm)	Wheel Width:	1.7“ (42mm)
Hauptzahnrad:	13T	Spur Gear:	13T
Verzahnung:	MOD1	Gear Pitch:	MOD1
Primärübersetzung:	3,23:1	Internal Gear Ratio:	3.23:1
Gesamtübersetzung:	11,68:1	Final Drive Ratio:	11.68:1
ESC inkludiert:	Nein	Speed Control Included:	N
Servos inkludiert:	Nein	Servos Included:	N
Bremsen:	Halbmetallischer Belag mit Stahlscheibe	Brakes	Semi-Metallic Pad w/Steel Disc
Karosserie:	8X/E 2.0 Unlackiert	Body:	8X/E 2.0 Unpainted
Kugellager:	komplett	Ball Bearings:	Full
Erfahrungsstufe:	Fortgeschritten	Experience level:	Advanced
Empf. Umgebung:	Wettbewerb	Recommended Environment:	Closed Course Competition
Montage erforderlich:	Ja	Is Assembly Required:	Yes
Montagezeit ca.:	3-5 Stunden	Approx. Assembly Time:	3-5 Hours

Artikel Nr. / Itemnumber	Beschreibung / Description		
TLR04012	8IGHT-X/E 2.0 Combo Race Kit:1/8 4WD Nit/El Buggy		



TEAM LOSI RACING

HORIZON HOBBY